Specification sheet

XF 430

FTT 6X4 Тягач

ENGINES
XF 430 MX-13 (315 kW / 428 л.с.)
XF 480 MX-13 (355 kW / 483 л.с.)
XF 530 MX-13 (390 kW / 530 л.с.)

GVM[1)]	GCM[2)]
26000 kg	44000 kg
Max. front 8000 kg	
Max. rear 19000 kg	

077G0749ABAA - 202217B - 14-01-2022

DAF Trucks Rus, LLC, www.daf.ru / www.daf.com

ВНЕШНИЙ ВИД КАБИНЫ

Кабина Space Cab с гальванизированным стальным бампером, тонированным стеклом и электростеклоподъемниками. Основные зеркала и широкоугольные зеркала с электрическим подогревом. Ширина кабины 2490 мм.; Механическая подвеска кабины; Светодиодные дневные ходовые огни; Зеркало переднего вида; Центральный замок, 2 ключа, 2 пульта ДУ.

Optional

03710	Кабина Comfort cab
01760	Кабина Super Space Cab
01226	Подвеска кабины пневматическая
01174	Прозр. нар. солнцезащ. козырек зеленого цвета
06790	Алюминиевая лестница простая
06791	Алюминиевая лестница сборная
00847	Пневматические гудки, один набор
09006	Пневматические гудки, двойной комплект
08020	Светодиодные фары
09983	Противотуманные фары и фонари
09984	Противотуманные фары и фонари освещения поворотов
06593	Система фонарей Skylights
06628	Одна аварийная лампа на стороне второго водителя
06627	Одна аварийная лампа на стороне водителя
06629	Две аварийные лампы

АЭРОДИНАМИКА

Optional

08823	Рег. спойлер крыши Space Cab; более 4 м (])
06776	Регулируемый спойлер крыши
08822	Рег.спойлер крыши для Space Cab
06160	Фикс. спойлер крыши для Super Space Cab
06904	Фикс. спойлер крыши; полная высота более 4 м
07401	Регулировочная рукоятка спойлера крыши
04906	Боковые обтекатели, шарнирные с левой стороны

ЦВЕТА

Цвет кабины H3279 Бриллиантовый белый; Панель фар и бампер: Brilliant White; Цвет шасси серый..

ВНУТРЕННЕЕ ПРОСТРАНСТВО КАБИНЫ

Внутренняя отделка кабины, цвет Dark Sand; Внутр. декоративная отделка кабины Delta black; Сиденье водителя: Comfort Air; Сиденье вт.водителя: базовая комплектация; Нижнее спальное место без выдвижного ящика; Без верхнего спального места/без полки для багажа; Авт. контроль темп.воздуха и кондиционер; Доп. обогреватель кабины и двигателя, вода; Фильтр пыльцы.

Optional

07592	Декоративная внутренняя отделка кабины Argenta
07591	Декоративная внутренняя отделка кабины Rustica
07733	Сиденье водителя: Luxury Air
07736	Сиденье водителя: Super Air
07737	Сиденье водителя: Xtra Leather Air
07741	Сиденье второго водителя: Comfort Air
07743	Сиденье второго водителя: Luxury Air
07746	Сиденье второго водителя: Super Air
07748	Сиденье второго водителя: Xtra Leather Air
00967	Ремни безопасности красные
06539	Холодильник
09603	Нижнее спальное место с выдвижным ящиком 65 л
06784	Матрас нижнего спального места Xtra Comfort
01177	Полка для багажа
01066	Верхнее спальное место
06676	Фотолюминесцентная лампа в потолке кабины
06970	Автоматический климат -контроль кабины

УПРАВЛЕНИЕ СВЯЗЬЮ И ДВИЖЕНИЕМ

Механический тахометр; Наст-ка огран. скорости 85 км/ч; Eco выкл. 90 км/ч; Антенны: радио, 2x сотовая, GNSS; Круиз-контроль; Driver Performance Assistant.

Optional

09681	Подготовка для Maut
08450	Акустич. система Luxury с 6 громкоговорителями
07117	Радиоприемник/USB-проигрыватель, 2 динамика
07261	TruckPhone
08023	Адаптивный круиз-контроль с FCW и AEBS -CM2
06991	Круиз-контроль с функцией прогнозирования
06992	Круиз-контроль с функцией прогнозирования (lite)

НАДЕЖНОСТЬ И БЕЗОПАСНОСТЬ

Нет системы предупр. о покид. полосы движения; Система курсовой устойчивости (VSC); Базовая система иммобилайзера двигателя.

Optional

08631	Подушка безоп. (водит.) и 2 натяжит. ремней безоп.
07011	Ночное запирание DAF
02178	Гл. выкл. со вторичным управлением в кабине
09828	Система камеры переднего вида
09827	Система боковой камеры
01725	Предупреждение о заднем ходе

ПОДВЕСКА И ОСИ

Нагрузка на переднюю ось 8,00 т; Задняя: 2x 10,50 т, пневм. подвеска, SR1360T.

Optional

06257	Нагрузка на переднюю ось 9,00 т
07494	Задняя ось HR1670T
01601	Задние пружины трапециевидные
04563	Нагрузка на заднюю ось 13,00+13,00 т
08191	Система мониторинга нагрузки на ось

КОЛЕСА И ШИНЫ

Передняя ось(и): 315/80R22.5; Ведущая задняя ось(и): 315/80R22.5; 2 ведущая задн. или поддерж. ось: 315/80R22.5; Стальные колесные диски, серебристый; Отсутствуют защитные ободья колеса.

Optional

16152	Марки и типы шин

077G0749ABAA - 202217B - 14-01-2022

ТРАНСМИССИЯ

Двигатель MX-13, 6-цилиндровый дизельный двигатель с несколькими значениями крутящего момента, 12,9 л. Мощность 315 кВт (428 л.с.) при 1600 об/мин. Максимальный крутящий момент 2300 Нм при 900-1125 об/мин.; Соответствует Euro 5; Остановка двигателя на холостом ходу, 5 минут; МКП, 16-ступенчатая; Передаточное число КП 13,80-0,84; Передаточное число задней оси 3,09; Система ASR.

Optional

03600	Соответствует Euro 6	07103	Автоматическая КП, TraXon, 16-ступенчатая
07102	Автоматическая КП, TraXon, 12-ступенчатая	02313	Прямая высшая передача КПП

ТОРМОЗНАЯ СИСТЕМА

Тормоз-замедлитель; Рычаг стояночного тормоза с положением проверки; Вентилируемые тормозные диски спереди и сзади. Двухконтурная пневматическая система с электронным управлением (EBS). Двухцилиндровый воздушный компрессор с нагреваемым осушителем и экономичным режимом..

Optional

09921	MX Engine Brake	02715	Интардер ZF

ШАССИ

Колесная база 3,90 м / задний свес 1,65 м; Высота лонжерона 310 мм; Выхлопная труба горизонтальная, низкая; Отсек АКБ за кабиной, без кронштейна зап. колеса; Алюм. топл. бак 510 л с подножкой, высота 620 мм; Бак для AdBlue(R) 90 л, на левом подкрылке; Передняя противоподкатная защита (FUP); Боковой мостик со ступенькой; Задние брызговики; Брызговики; Рабочий фонарь светодиодный.

Optional

06611	Выхлопная труба вертикальная, высокая	03055	Верт. отсек АКБ справа, без кронштейна зап. колеса
02253	Гор. отсек АКБ слева, без кронштейна зап. колеса	03323	Задний фонарь со светодиодами
03135	Верт. отсек АКБ слева, без кронштейна зап. колеса		

ТЯГОВО-СЦЕПНОЕ ОБОРУДОВАНИЕ

Седельно-сцепное устройство типа JOST JSK37C, чугун, высота 250 мм с опорной плитой 26 мм. Диаметр поворотного шкворня 2 дюйма.; Размер КА седельно-сцепного устройства 372,5 мм; Пневм. соединение прицепа звездообразного типа; Электрическое соединение 24 В / 1x15 контактов; Ящик для хранения оборудов. подсоединения прицепа.

Optional

03178	Буксировочный крюк D= 4,3

МЕХАНИЗМ ОТБОРА МОЩНОСТИ (МОМ)

Optional

16148	Типы и положения МОМ

ИСТОЧНИК ЭЛЕКТРОПИТАНИЯ

Генератор 80 А, аккумуляторы 2x 230 А/ч..

Optional

06460	Генератор 120 А	07671	Аккумуляторные батареи 2x210 Ач AGM, тип C
08775	Генератор 150 А		

ПОЛНАЯ МАССА АВТОМОБИЛЯ И ПОЛНАЯ МАССА АВТОПОЕЗДА

Техническая масса GVM макс.27000 кг по массе шасси; Силовой агрегат, макс. GCM 61000 кг класс 2.

Optional

00778	Силовой агрегат, макс. GCM 58000 кг класс 2	01313	Силовой агрегат, макс. GCM 70000 кг класс 2
06280	Силовой агрегат, макс. GCM 63000 кг класс 2		

УСЛОВИЯ ПРИМЕНЕНИЯ

Высокий вихревой воздухозаборник.

ЭКСПЛУАТАЦИЯ И ТЕХНИЧЕСКОЕ ОБСЛУЖИВАНИЕ

Стандартная гарантия на весь автомобиль на 1 год, на силовой агрегат на 2-й год и на устранение поломки на 1 год.; Обслуживание ITS.

Optional

08310	Интервал технического обслуживания стандартный

Go to DAF.com to configure your own perfect DAF.

077G0749ABAA - 202217B - 14-01-2022

XF 430

FTT 6X4 Тягач

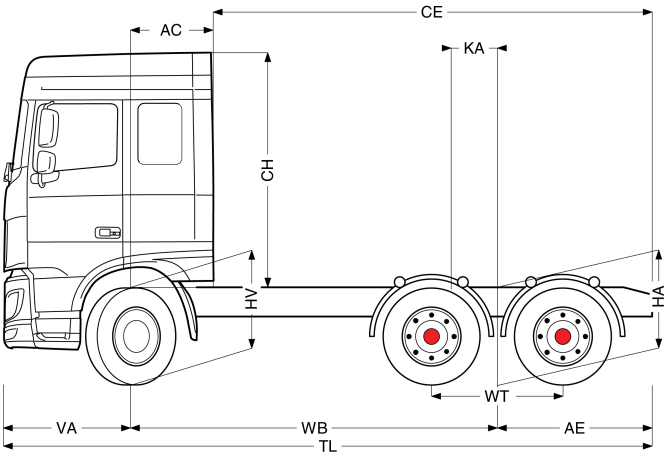

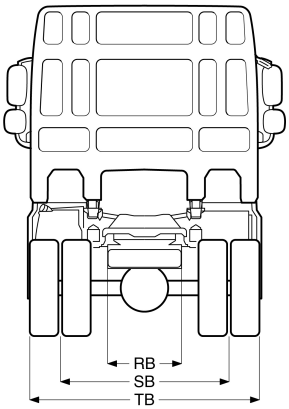

	Wheelbase - AE		Unladen weight[4)]			Gross Carrying Capacity			Variable dimensions								
	WB	AE[5)]	Front	Rear	Total	Front	Rear	Total	AC	CE	CH	KA[6)]	TL	HA[7)]	HA[8)]	TK [9)]	TW[10)]
SPACE CAB	3,90	1,65	5507	4115	9622	2493	14885	16378	0,88	4,67	2,51	0,37	6,92	1,07	1,04	13,76	15,13
	4,55	1,65	5397	4213	9610	2603	14787	16390	0,88	5,32	2,51	0,37	7,57	1,07	1,05	15,45	16,84
	WB	AE[5)]	Front	Rear	Total	Front	Rear	Total	AC	CE	CH	KA[6)]	TL	HA[7)]	HA[8)]	TK [9)]	TW[10)]
SUPER SPACE CAB	3,90	1,65	5580	4117	9697	2420	14883	16303	0,88	4,67	2,89	0,37	6,92	1,07	1,04	13,76	15,13
	4,55	1,65	5470	4215	9686	2530	14785	16314	0,88	5,32	2,89	0,37	7,57	1,07	1,05	15,45	16,84

OTHER DIMENSIONS VA: 1,37 WT: 1,40 HV[11)]: 1,04 HV[12)]: 1,00 RB: 0,79 SB: 1,82 TB[13)]: 2,48

1) GVM в соответствии с регистрационными документами.
2) GCM в соответствии с регистрационными документами.
3) Нагрузка на ось с стандартным размером шин.
4) Вес шасси и кабины, рассчитанный для: стандартных технических условий с 459 (кол-во) л топлива, 90 л AdBlue® и водителем весом 75 (вес водителя) кг, допуск ± 3%. Изменение спецификации может привести к существенному изменению массы автомобиля
5) Другие размеры AE могут поставляться для указанной колесной базы WB.
6) Рассчитайте индивидуальный размер KA с помощью TOPEC.
7) Высота ненагруженного шасси в центральной части ведущей оси(ей).
8) Высота нагруженного шасси в центральной части ведущей оси(ей).
9) TK = диаметр разворота от бордюра до бордюра.
10) TW = диаметр разворота от стены до стены.
11) Высота ненагруженного шасси в центральной части передней оси(ей).
12) Высота нагруженного шасси в центральной части передней оси(ей)
13) TB - это полная габаритная ширина в задней части. (У центра передней оси 255).

077G0749ABAA - 202217B - 14-01-2022

Depending on the vehicle configuration a specific option may not be possible. The availability and specification of this vehicle may differ per country. For further information please contact the DAF organisation. Pictures and technical illustrations are not binding in detail and can differ from the standard specification. Subject to modification without prior notice.