Specification sheet

XF 450

FA 4X2 Жесткое шасси, Low Deck Int

ENGINES
XF 450 MX-11 (330 kW / 449 л.с.)
XF 430 MX-13 (315 kW / 428 л.с.)
XF 480 MX-13 (355 kW / 483 л.с.)
XF 530 MX-13 (390 kW / 530 л.с.)

GVM[1)]	GCM[2)]
18000 kg	44000 kg
Max. front 7500 kg	
Max. rear 11500 kg	

077F0709BBAA - 202217B - 14-01-2022

DAF Trucks Rus, LLC, www.daf.ru / www.daf.com

ВНЕШНИЙ ВИД КАБИНЫ

Кабина Space Cab с гальванизированным стальным бампером, тонированным стеклом и электростеклоподъемниками. Основные зеркала и широкоугольные зеркала с электрическим подогревом. Ширина кабины 2490 мм.; Механическая подвеска кабины; Светодиодные дневные ходовые огни; Зеркало переднего вида; Центральный замок, 2 ключа, 2 пульта ДУ.

Optional

- 03710 Кабина Comfort cab
- 01760 Кабина Super Space Cab
- 01226 Подвеска кабины пневматическая
- 01174 Прозр. нар. солнцезащ. козырек зеленого цвета
- 00847 Пневматические гудки, один набор
- 09006 Пневматические гудки, двойной комплект
- 08020 Светодиодные фары
- 09983 Противотуманные фары и фонари
- 09984 Противотуманные фары и фонари освещения поворотов
- 06593 Система фонарей Skylights
- 06628 Одна аварийная лампа на стороне второго водителя
- 06627 Одна аварийная лампа на стороне водителя
- 06629 Две аварийные лампы

АЭРОДИНАМИКА

Optional

- 08823 Рег. спойлер крыши Space Cab; более 4 м (])
- 06776 Регулируемый спойлер крыши
- 08822 Рег.спойлер крыши для Space Cab
- 06160 Фикс. спойлер крыши для Super Space Cab
- 06904 Фикс. спойлер крыши; полная высота более 4 м
- 04906 Боковые обтекатели, шарнирные с левой стороны

ЦВЕТА

Цвет кабины H3279 Бриллиантовый белый; Панель фар и бампер: Brilliant White; Цвет шасси серый..

Optional

- 07801 Ступеньки кабины и крылья в цвет кабины
- 07901 Решетка воздухозаборника в цвет кабины

ВНУТРЕННЕЕ ПРОСТРАНСТВО КАБИНЫ

Внутренняя отделка кабины, цвет Dark Sand; Внутр. декоративная отделка кабины Delta black; Сиденье водителя: Comfort Air; Сиденье вт.водителя: базовая комплектация; Нижнее спальное место без выдвижного ящика; Авт. контроль темп.воздуха и кондиционер; Доп. обогреватель кабины и двигателя, вода; Фильтр пыльцы.

Optional

- 09271 Рулевое колесо, кожа, цвет черный
- 07592 Декоративная внутренняя отделка кабины Argenta
- 07591 Декоративная внутренняя отделка кабины Rustica
- 07733 Сиденье водителя: Luxury Air
- 07736 Сиденье водителя: Super Air
- 07737 Сиденье водителя: Xtra Leather Air
- 07741 Сиденье второго водителя: Comfort Air
- 07743 Сиденье второго водителя: Luxury Air
- 07746 Сиденье второго водителя: Super Air
- 07748 Сиденье второго водителя: Xtra Leather Air
- 00967 Ремни безопасности красные
- 06539 Холодильник
- 09603 Нижнее спальное место с выдвижным ящиком 65 л
- 06784 Матрас нижнего спального места Xtra Comfort
- 06676 Фотолюминесцентная лампа в потолке кабины
- 06970 Автоматический климат -контроль кабины

УПРАВЛЕНИЕ СВЯЗЬЮ И ДВИЖЕНИЕМ

Цифровой тахограф, Stoneridge 1B; Наст-ка огран. скорости 85 км/ч; Eco выкл. 90 км/ч; Антенны: радио, 2x сотовая, GNSS; Круиз-контроль.

Optional

- 09681 Подготовка для Maut
- 08450 Акустич. система Luxury с 6 громкоговорителями
- 07117 Радиоприемник/USB-проигрыватель, 2 динамика
- 07261 TruckPhone
- 08023 Адаптивный круиз-контроль с FCW и AEBS -CM2
- 06991 Круиз-контроль с функцией прогнозирования
- 06992 Круиз-контроль с функцией прогнозирования (lite)

НАДЕЖНОСТЬ И БЕЗОПАСНОСТЬ

Нет системы предупр. о покид. полосы движения; Система курсовой устойчивости (VSC); Базовая система иммобилайзера двигателя.

Optional

- 08631 Подушка безоп. (водит.) и 2 натяжит. ремней безоп.
- 07011 Ночное запирание DAF
- 09828 Система камеры переднего вида
- 09827 Система боковой камеры
- 01725 Предупреждение о заднем ходе

ПОДВЕСКА И ОСИ

Нагрузка на переднюю ось 8,00 т; Задняя: 11,50 т, пневматическая подвеска, SR1344.

Optional

- 04588 Задняя ось SR1347
- 08191 Система мониторинга нагрузки на ось

КОЛЕСА И ШИНЫ

Передняя ось(и): 315/60R22.5; Ведущая задняя ось(и): 295/60R22.5; Стальные колесные диски, серебристый; Отсутствуют защитные ободья колеса.

Optional

- 16152 Марки и типы шин

ТРАНСМИССИЯ

Двигатель MX-11, 6-цилиндровый дизельный двигатель с несколькими значениями крутящего момента, 10,8 л. Мощность 330 кВт (449 л.с.) при 1600 об/мин. Максимальный крутящий момент 2300 Нм при 900-1125 об/мин.; Соответствует Euro 5; Остановка двигателя на холостом ходу, 5 минут; МКП, 16-ступенчатая; Передаточное число КПП 16,41 -1,00; Передаточное число задней оси 2,05.

Optional

- 03600 Соответствует Euro 6
- 07102 Автоматическая КП, TraXon, 12-ступенчатая
- 07103 Автоматическая КП, TraXon, 16-ступенчатая
- 02314 Повышающая высшая передача КПП

ТОРМОЗНАЯ СИСТЕМА

Тормоз-замедлитель; Вентилируемые тормозные диски спереди и сзади. Двухконтурная пневматическая система с электронным управлением (EBS). Двухцилиндровый воздушный компрессор с нагреваемым осушителем и экономичным режимом..

Optional

- 09921 MX Engine Brake
- 02715 Интардер ZF

077F0709BBAA - 202217B - 14-01-2022

ШАССИ

Колесная база 4,90 м / задний свес 2,35 м; Высота лонжерона 260 мм; Стандартное расположение компонентов; Выхлопная труба горизонтальная, низкая; Алюминиевый топливный бак 340 л, высота 505 мм; Бак для AdBlue(R) 75 л, с левой стороны шасси; Передняя противоподкатная защита (FUP); Брызговики.

Optional

07071 Кронштейн запасного колеса, на правой стороне

03323 Задний фонарь со светодиодами

ТЯГОВО-СЦЕПНОЕ ОБОРУДОВАНИЕ

Поперечина, значение D=13,7; Пневм. соединение прицепа звездообразного типа; Электрическое соединение 24 В / 2x7 контактов.

Optional

07033 Соединительный фланец прицепа Ringfeder D=13,7

07034 Соединительный фланец прицепа Ringfeder D=20,0

08026 Соединительный фланец прицепа Rockinger D=13,0

08027 Соединительный фланец прицепа Rockinger D=20,0

04659 Кабель EBS прицепа

КУЗОВА И ПОДГОТОВКА ДЛЯ УСТАНОВКИ КУЗОВА

Вспомогательный разъем в передней части кабины.

Optional

06692 Вспомогательный разъем шасси

02597 Вспом. разъем для упр. задним подъемным устр-вом

МЕХАНИЗМ ОТБОРА МОЩНОСТИ (МОМ)

Optional

16148 Типы и положения МОМ

ИСТОЧНИК ЭЛЕКТРОПИТАНИЯ

Генератор 80 А, аккумуляторы 2x 230 А/ч..

Optional

06460 Генератор 120 А

08775 Генератор 150 А

07671 Аккумуляторные батареи 2x210 Ач AGM, тип C

ПОЛНАЯ МАССА АВТОМОБИЛЯ И ПОЛНАЯ МАССА АВТОПОЕЗДА

Техническая масса GVM макс.19500 кг по массе шасси; Силовой агрегат, макс. GCM 44000 кг класс 2.

Optional

03675 Силовой агрегат, макс. GCM 50000 кг класс 3

УСЛОВИЯ ПРИМЕНЕНИЯ

Передний воздухозаборник.

Optional

08400 РЛРёСёРёР№ СЪРµР¶РёРj

03647 Высокий воздухозаборник

03648 Высокий вихревой воздухозаборник

ЭКСПЛУАТАЦИЯ И ТЕХНИЧЕСКОЕ ОБСЛУЖИВАНИЕ

Стандартная гарантия на весь автомобиль на 1 год, на силовой агрегат на 2-й год и на устранение поломки на 1 год.; Обслуживание ITS.

Optional

08311 Интервал технического обслуживания увеличенный

08310 Интервал технического обслуживания стандартный

Go to DAF.com to configure your own perfect DAF.

077F0709BBAA - 202217B - 14-01-2022

XF 450

FA 4X2 Жесткое шасси, Low Deck Int

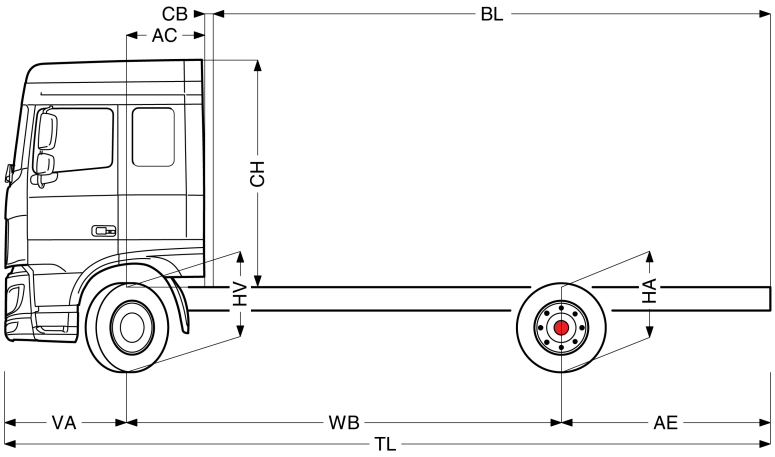

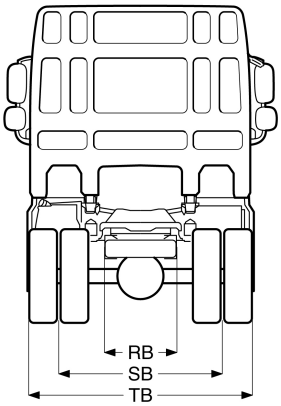

	Wheelbase - AE		Unladen weight[4]			Gross Carrying Capacity			Variable dimensions								
	WB	AE[5]	Front	Rear	Total	Front	Rear	Total	AC	CB[6]	CH[7]	BL[8]	BL	TL	HA[9]	HA[10]	TK [11]	TW[12]
SPACE CAB	4,90	2,35	5244	2073	7316	2256	9427	10684	0,88	0,10	2,56	5,77	6,68	8,62	0,87	0,88	16,34	17,75
	5,40	2,65	5238	2123	7361	2262	9377	10639	0,88	0,10	2,56	6,55	7,56	9,42	0,87	0,88	17,65	19,07
	5,70	2,85	5279	2226	7505	2221	9274	10495	0,88	0,10	2,56	7,03	8,11	9,92	0,87	0,88	18,43	19,87
	6,10	3,10	5284	2277	7560	2216	9223	10440	0,88	0,10	2,56	7,65	8,80	10,57	0,87	0,88	19,48	20,92
	WB	AE[5]	Front	Rear	Total	Front	Rear	Total	AC	CB[6]	CH[7]	BL[8]	BL	TL	HA[9]	HA[10]	TK [11]	TW[12]
SUPER SPACE CAB	4,90	2,35	5316	2076	7392	2184	9424	10608	0,88	0,10	2,94	5,82	6,74	8,62	0,87	0,88	16,34	17,75
	5,40	2,65	5311	2126	7437	2189	9374	10563	0,88	0,10	2,94	6,61	7,61	9,42	0,87	0,88	17,65	19,07
	5,70	2,85	5352	2229	7581	2148	9271	10419	0,88	0,10	2,94	7,09	8,18	9,92	0,87	0,88	18,43	19,87
	6,10	3,10	5357	2279	7636	2143	9221	10364	0,88	0,10	2,94	7,72	8,89	10,57	0,87	0,88	19,48	20,92

OTHER DIMENSIONS	VA: 1,37	HV[13]: 0,89	HV[14]: 0,88	RB: 0,79	SB: 1,82	TB[15]: 2,46

1) GVM в соответствии с регистрационными документами.
2) GCM в соответствии с регистрационными документами.
3) Нагрузка на ось с стандартным размером шин.
4) Вес шасси и кабины, рассчитанный для: стандартных технических условий с 306 (кол-во) л топлива, 75 л AdBlue® и водителем весом 75 (вес водителя) кг, допуск ± 3%. Изменение спецификации может привести к существенному изменению массы автомобиля
5) Другие размеры AE могут поставляться для указанной колесной базы WB. Выполните модификацию заднего свеса в соответствии с расчетной длиной кузова.
6) CB рассчитывается для стандартного воздухозаборника и/или выхлопной трубы.
7) Высота кабины измеряется от элемента рамы до закрытого люка крыши кабины.
8) Рассчитайте необходимую длину кузова с помощью TOPEC. Указанная длина кузова рассчитывается для равномерно распределенной нагрузки с макс. нагрузкой на ось.
9) Высота ненагруженного шасси в центральной части ведущей оси(ей).
10) Высота нагруженного шасси в центральной части ведущей оси(ей).
11) TK = диаметр разворота от бордюра до бордюра.
12) TW = диаметр разворота от стены до стены.
13) Высота ненагруженного шасси в центральной части передней оси(ей).
14) Высота нагруженного шасси в центральной части передней оси(ей)
15) TB - это полная габаритная ширина в задней части. (У центра передней оси 255).

077F0709BBAA - 202217B - 14-01-2022

Depending on the vehicle configuration a specific option may not be possible. The availability and specification of this vehicle may differ per country. For further information please contact the DAF organisation. Pictures and technical illustrations are not binding in detail and can differ from the standard specification. Subject to modification without prior notice.